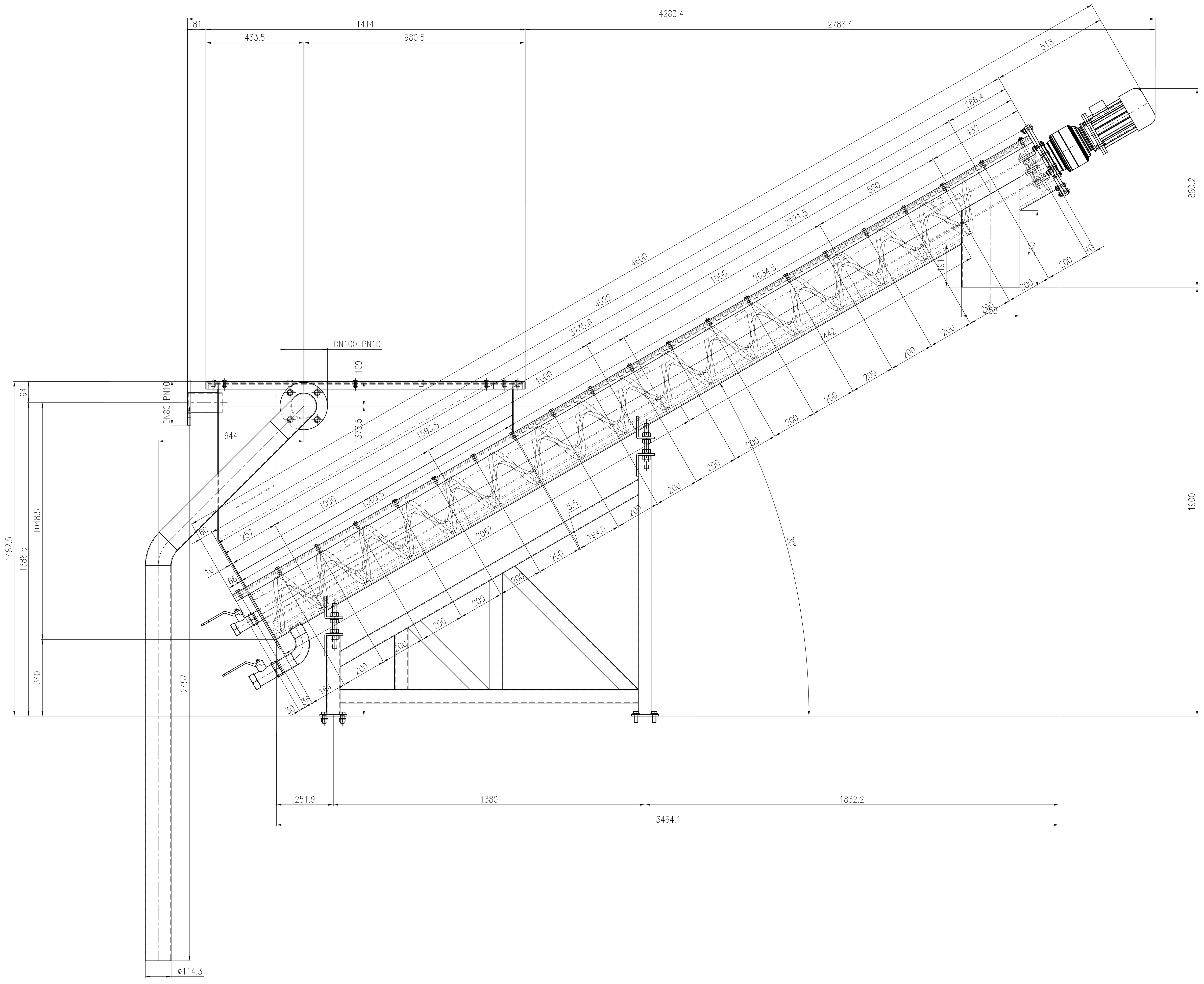

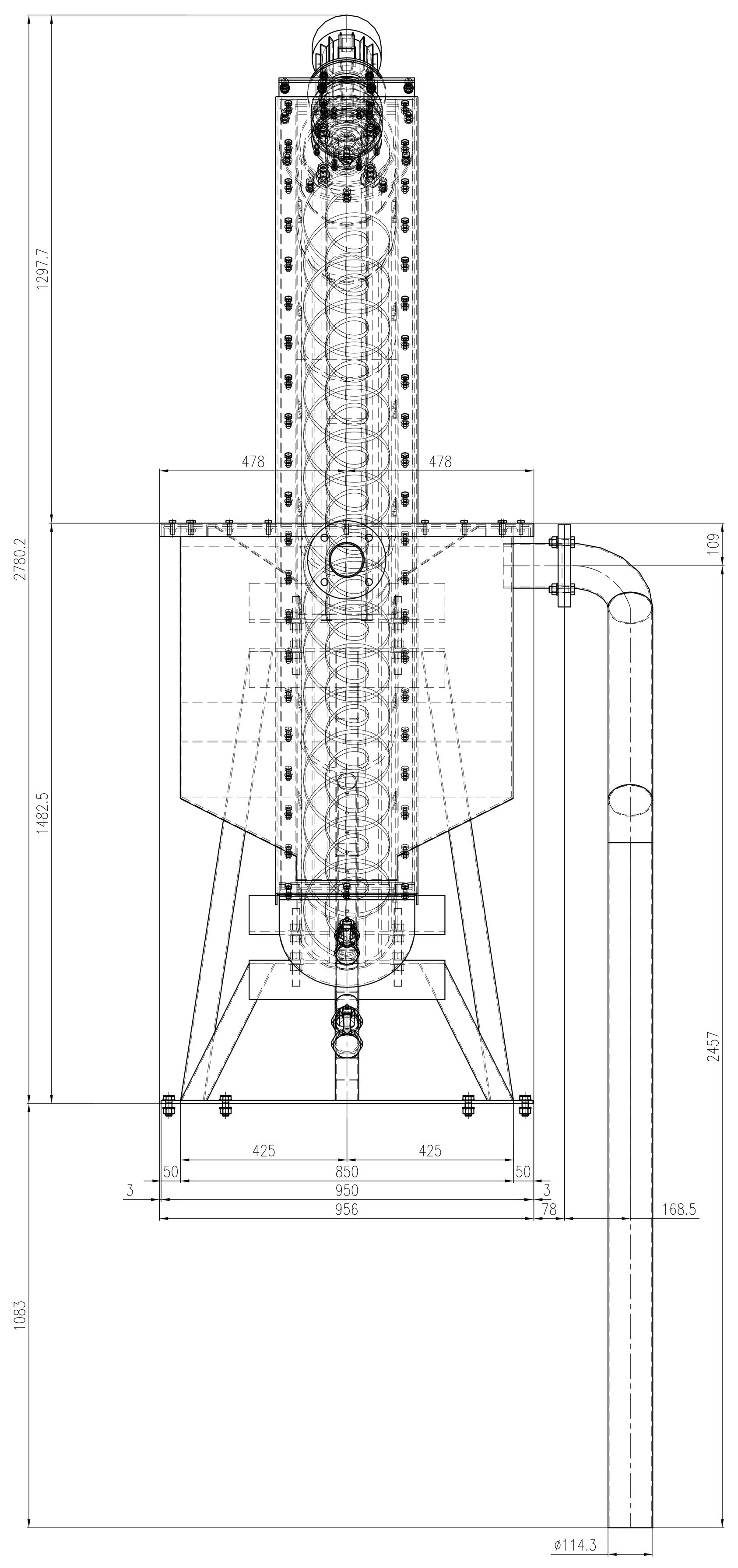

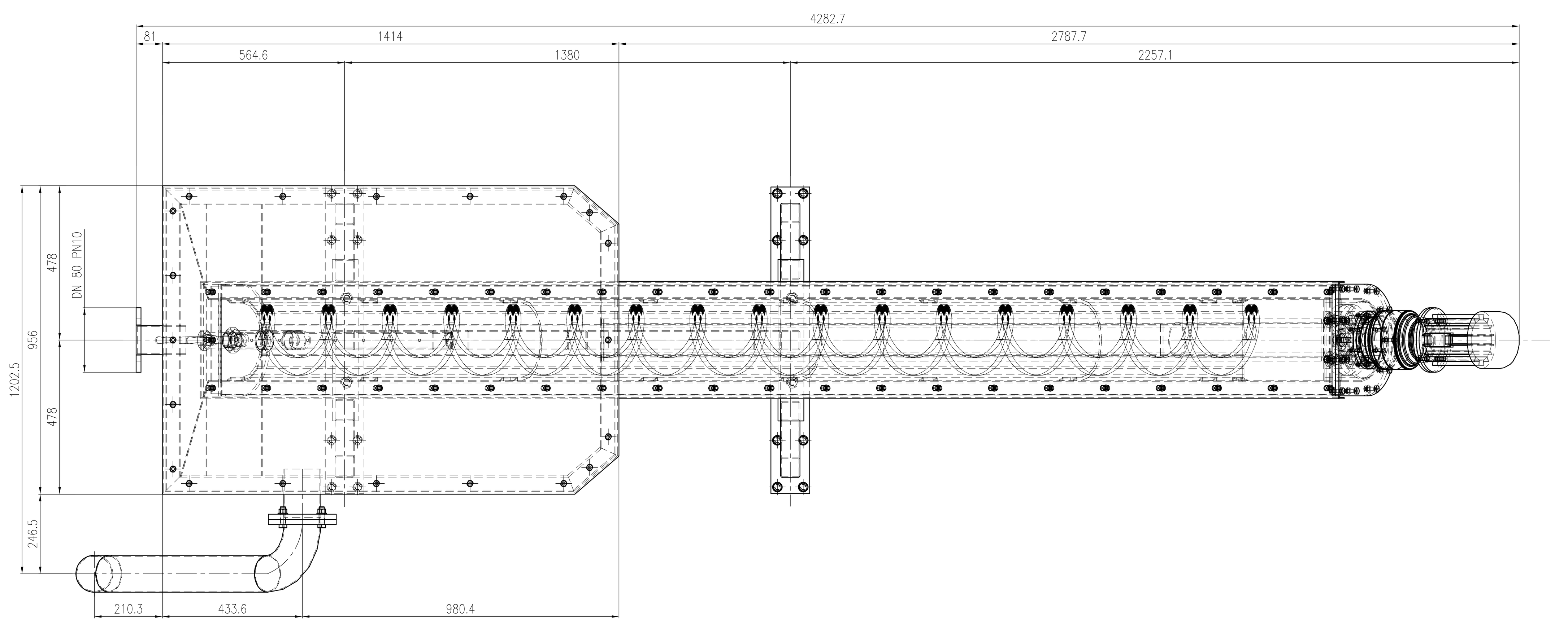

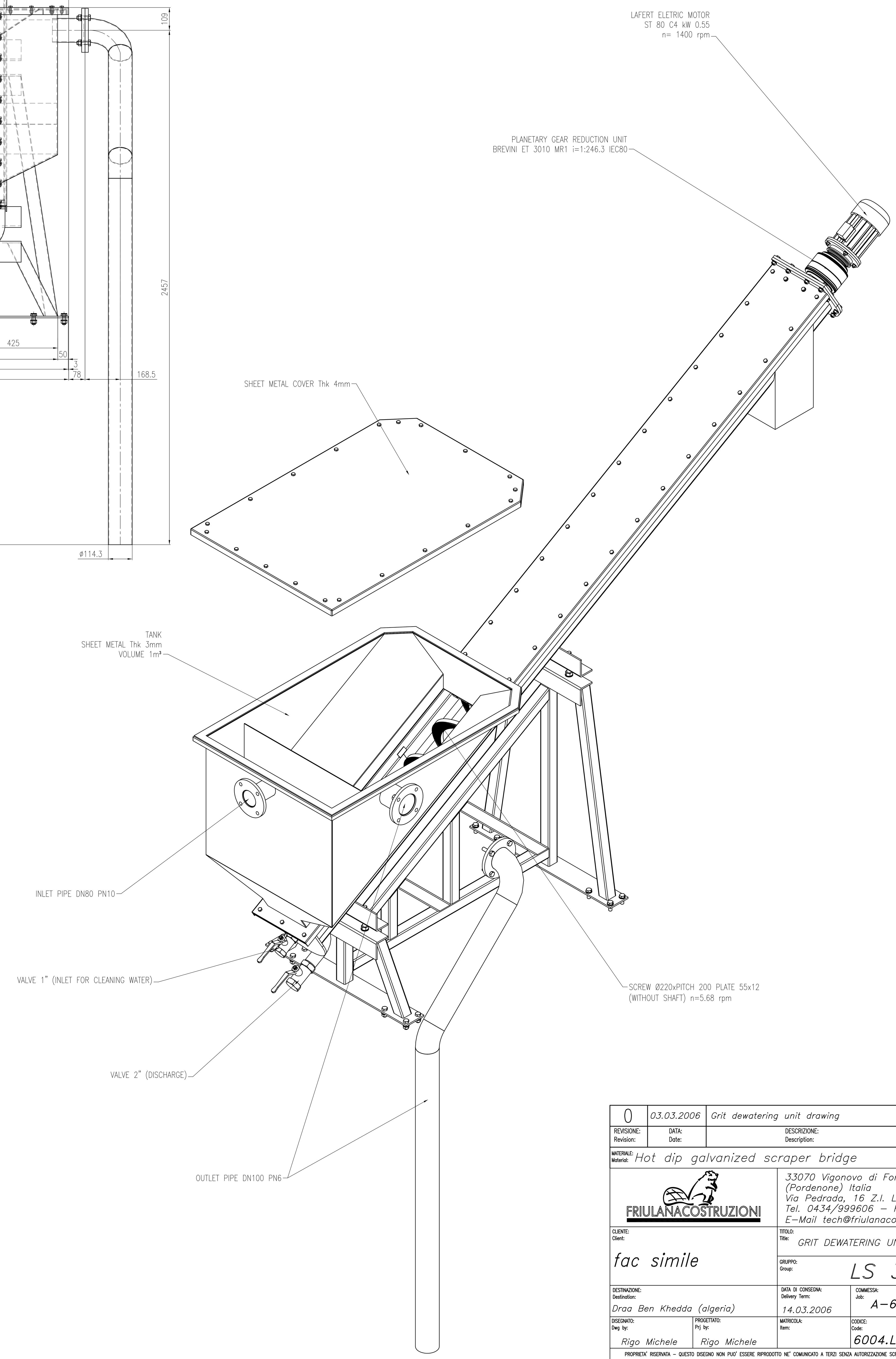

0	03.03.2006	Grit dewatering unit drawing		
REVISIONE: Revision:	DATA: Date:	DESCRIZIONE: Description:	CONTROLLATO: Checked:	APPROVATO: Approved:

MATERIALE: Material: Hot dip galvanized scraper bridge

FRIULANACOSTRUZIONI

33070 Vigonovo di Fontanafredda
(Pordenone) Italia
Via Pedrada, 16 Z.I. La Croce
Tel. 0434/999606 – Fax 998637
E-Mail tech@friulanacostruzioni.it

CLIENTE: Client:	TITOLO: Title: GRIT DEWATERING UNIT		
fac simile	GRUPPO: Group: LS 310		
DESTINAZIONE: Destination: Draa Ben Khedda (algeria)	DATA DI CONSEGNA: Delivery Term: 14.03.2006	COMMESSA: Job: A–6004	SHEET N° 1 DI 4
DISEGNATO: Dwg by: Rigo Michele / PROGETTATO: Prj by: Rigo Michele	MATRICOLA: Item:	CODICE: Code: 6004.LS17.00.0	SCALA: Scale: 1:10

PROPRIETA' RISERVATA – QUESTO DISEGNO NON PUO' ESSERE RIPRODOTTO NE' COMUNICATO A TERZI SENZA AUTORIZZAZIONE SCRITTA DELLA FRIULANA COSTRUZIONI s.r.l.
Reserved property – This drawing cannot be reproduced or handed a third party without written authorization of FRIULANA COSTRUZIONI s.r.l.

Rev. N Y